平成28年度　1年生大会結果

男子			
	1日目（3月11日）	南部体育館（A・B）	越路中学校体育館（C・D）
	2日目（3月12日）	南部体育館（A・B）	

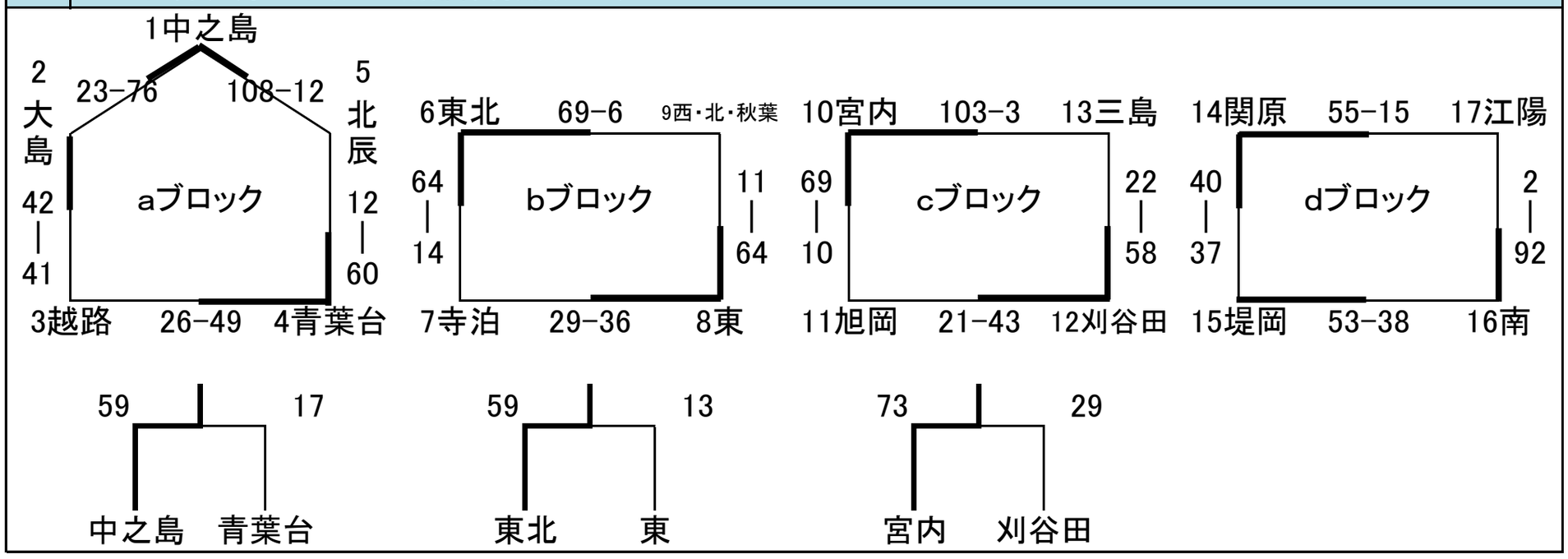

女子			
	1日目（3月11日）	中之島体育館（E・F）	南中学校体育館（G・H）
	2日目（3月12日）	中之島体育館（E・F）	

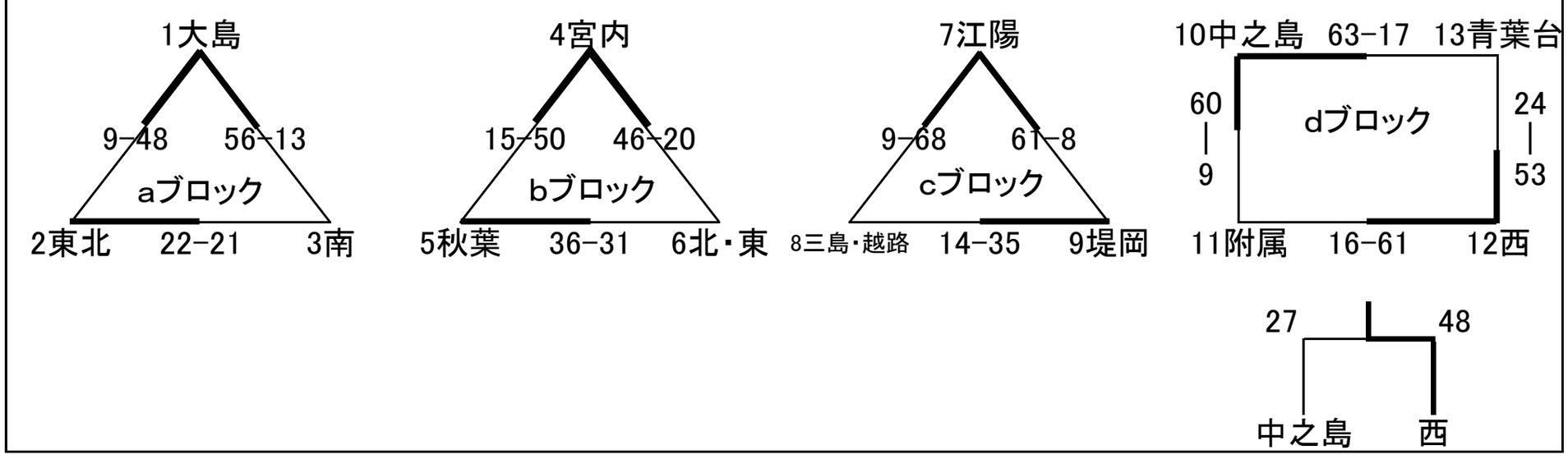

男女			
	2日目決勝トーナメント	男子：南部体育館（A・Bコート）	
	2日目決勝トーナメント	女子：中之島体育館（E・Fコート）	

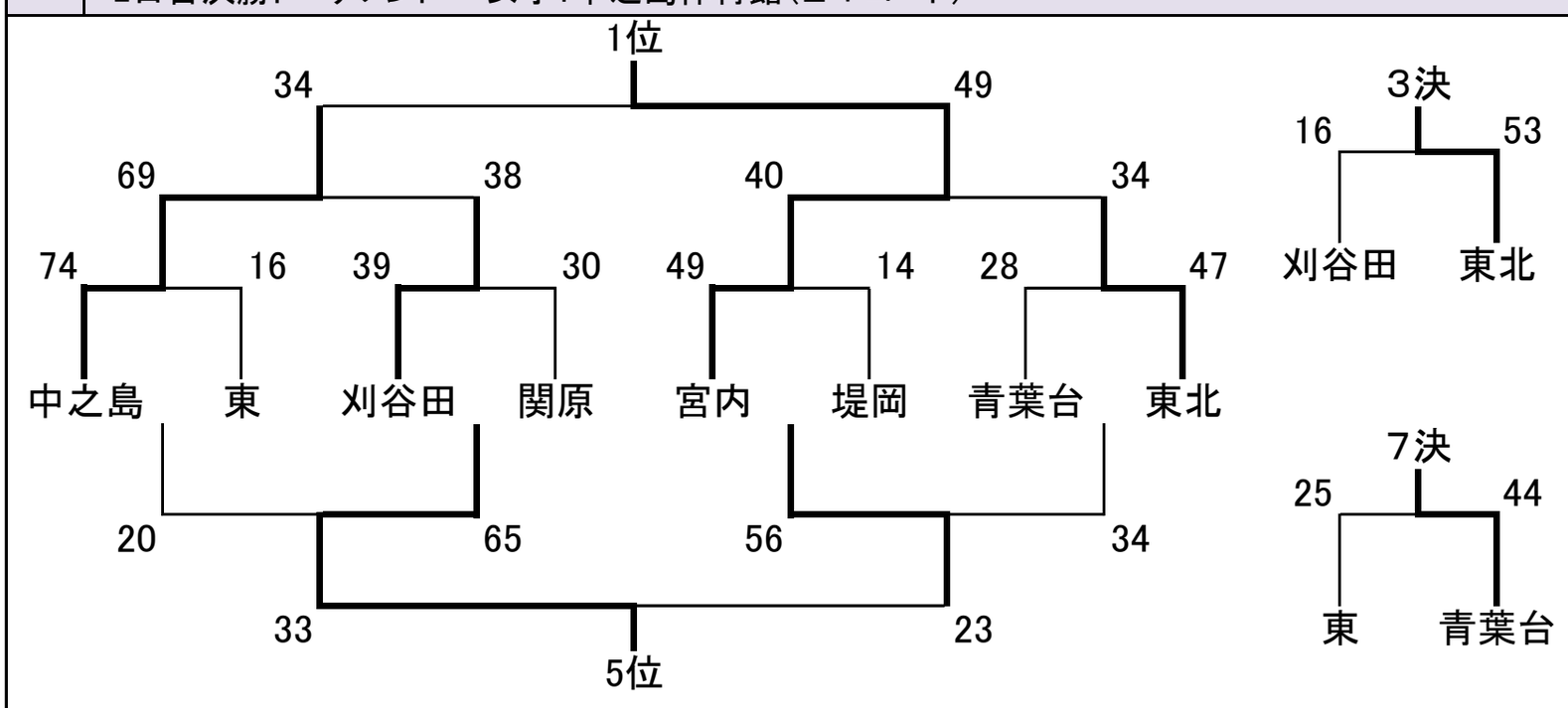
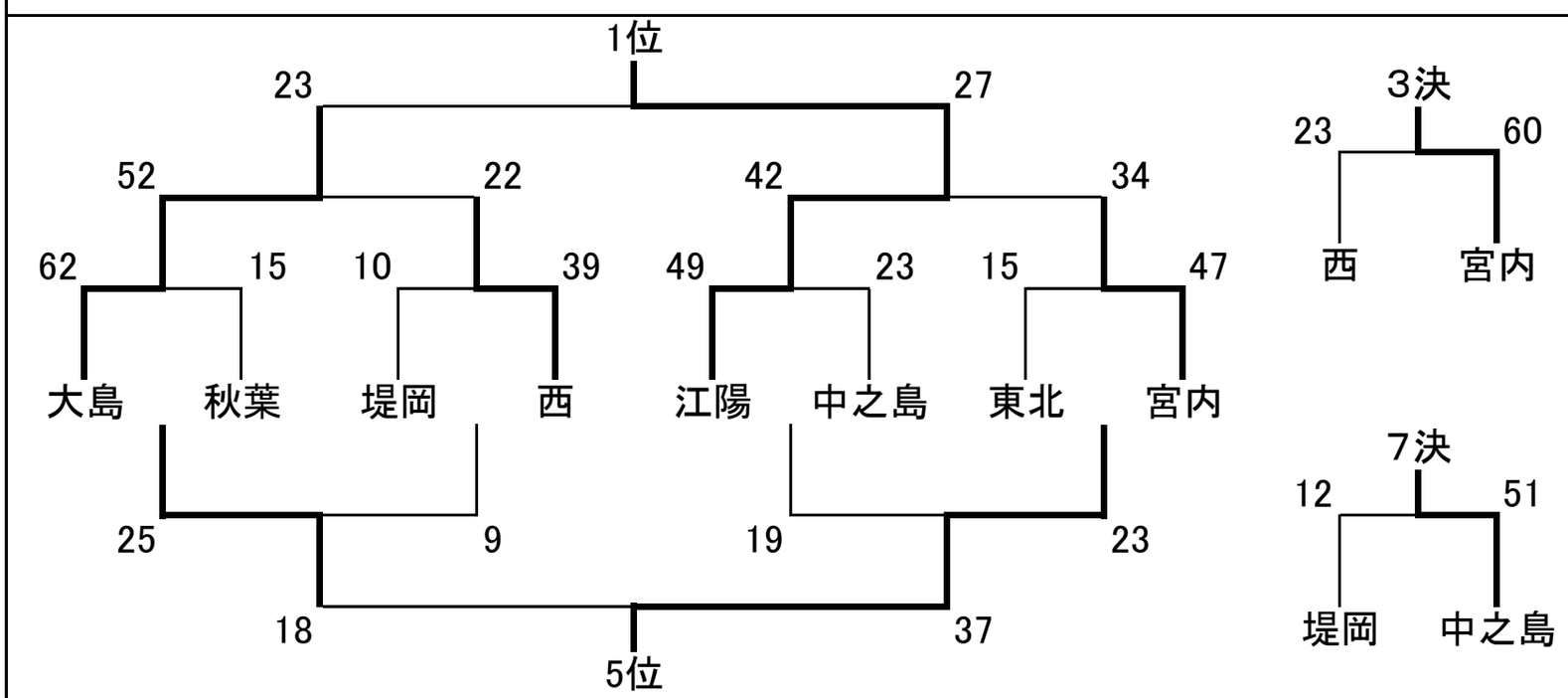
1位	男	宮内
	女	江陽
2位	男	中之島
	女	大島
3位	男	東北
	女	宮内
4位	男	刈谷田
	女	西
5位	男	関原
	女	東北
6位	男	堤岡
	女	秋葉
7位	男	青葉台
	女	中之島
8位	男	東
	女	堤岡