平成26年度 新潟県高等学校秋季中越地区高等学校バスケットボール大会 組み合わせ

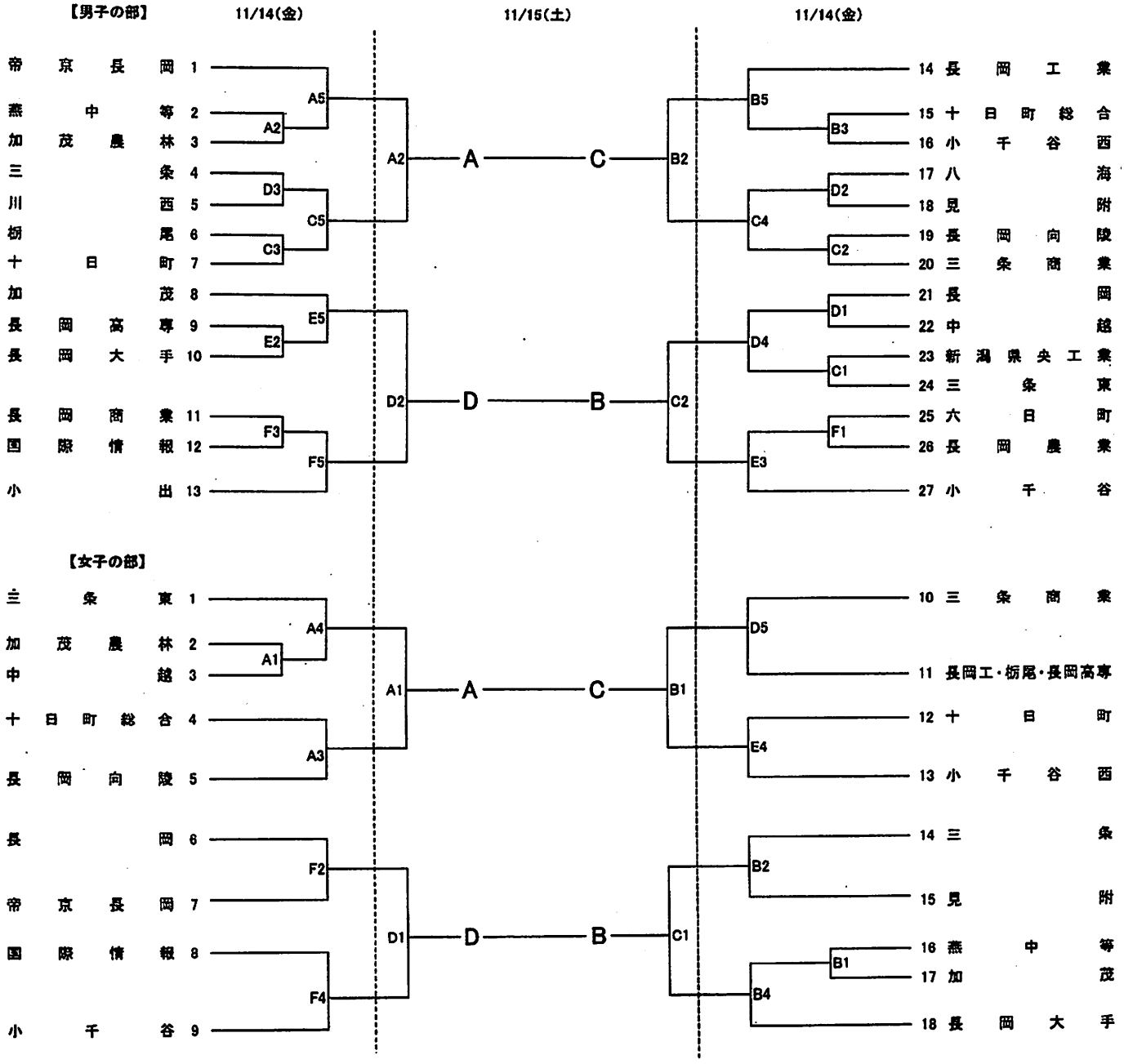

◎3日目 11／16(日)の試合順

会場:十日町総合体育館	第1試合(女子)	第2試合(男子)	第3試合(女子)	第4試合(男子)
Aコート	A3勝(濃)−C3負(淡)	A4勝(濃)−C4負(淡)	A3勝(淡)−C3勝(濃)	A4勝(淡)−C4勝(濃)
Bコート	C3勝(淡)−A3負(濃)	C4勝(淡)−A4負(濃)	C3負(濃)−A3負(淡)	C4負(濃)−A4負(淡)

【試合時間】

	第1試合	第2試合	第3試合	第4試合	第5試合
11月14日(金)	9:00〜10:40	10:40〜12:20	12:20〜14:00	14:00〜15:40	15:40〜17:20
11月15日(土)	10:00〜11:40	11:40〜13:20	13:20〜15:00	15:00〜16:40	
11月16日(日)	10:00〜11:40	11:40〜13:20	13:20〜15:00	15:00〜16:40	

【試合会場】

A・Bコート:十日町市総合体育館 C・Dコート:十日町市中里体育館(なかさとアリーナ) E・Fコート:十日町高等学校